Member of CIAQ Federation
RINA
CERTIFIED MANAGEMENT SYSTEM
ISO 9001
Система за управление на качеството ISO 9001:2015

ОБЩИНСКИ СЪВЕТ
п. код 9930 Каспичан
индекс и дата ПОС 343
19. 10. 2020г.

РЕПУБЛИКА БЪЛГАРИЯ
ОБЩИНА КАСПИЧАН

КМЕТ
телефон : +359 +05351 / 74 74
факс : +359 +05351 / 74 70
E-mail: obshtina@kaspichan.org

REPUBLIC OF BULGARIA
MUNICIPALITY OF KASPICHAN

Mayor's
Phone: +359 +05351 / 74 74
Fax: +359 +05351 / 74 70
E-mail: obshtina@kaspichan.org

ДО
ПРЕДСЕДАТЕЛЯ НА
ОБЩИНСКИ СЪВЕТ - КАСПИЧАН

РЕПУБЛИКА БЪЛГАРИЯ
ОБЩИНА КАСПИЧАН
Изх. No 08-00-172
19.10.2020г.
п. код

ПРЕДЛОЖЕНИЕ

от Милена Николова Недева - Кмет на община Каспичан

ОТНОСНО: Промяна на предназначението на сграда

Уважаема госпожо Председател,

Уважаеми госпожи и господа Общински съветници,

В Общинска администрация постъпи докладна записка с вх.№10-00-101/ 07.10.2020 година от г-н Веско Христов – Кмет на село Марково с искане за промяна на предназначението на общинска сграда в село Марково, предвид появили се потребности за жителите на селото от осигуряване на помещение за пенсионерски клуб.

Общинската сграда е построена през 1971 година с предназначение за автоспирка, видно от протокол за дадена строителна линия. Сградата е масивна с две помещения, като помещението с площ от 27 квадратни метра представлява самостоятелна стая, а останалата част от 24 квадратни метра представлява навес, който в последствие е преграден с оградна стена от лека конструкция.

Предложението на общинското ръководство е сградата да придобие смесено предназначение, като помещението с площ от 24 квадратни метра да се запази като автобусна спирка, а помещението от 27 квадратни метра на се преустрои в пенсионерски клуб.

Във връзка с реализиране на намеренията на Общинското ръководство, съгласувано с Кмета на село Марково, предлагаме следния проект за решение:

Р Е Ш Е Н И Е:

1.На основание чл. 21, ал. 1, т. 8 от ЗМСМА, във връзка с чл.8, ал.1 от Закона за общинската собственост и чл.4, ал.1 от Наредбата за реда за придобиване, управление и разпореждане с общинско имущество, Общински съвет – Каспичан приема следното решение:

1.1. **Да се промени предназначението** на масивна сграда, находяща се на централния площад в **село Марково**, между осови точки 115-116-119 по плана за регулация, със застроена площ от 51 квадратни метра от „сграда за автоспирка" в **„сграда за автоспирка и пенсионерски клуб"**.

1.2. На основание чл.3, ал.2, точка 3 от Закона за общинската собственост, Общински съвет-Каспичан обявява имота за публична общинска собственост, предвид предназначението му да задоволява трайни обществени потребности на жителите на населеното място село Марково и задължа Кмета на Общината да възложи изготвяне на акт за публична общинска собственост за имота.

Изготвил:
Милена Тактакова
Гл. експерт „Общ

Вносител:
Милена Недева
Кмет на община Каспичан

Съгласувал:
Радостина Механджийска - Юрисконсулт

DESIGN BY VALO © 2009

М. Тектекова
03.10.20

ОБЩИНА К

п.код 9930, гр.Каспичан ул."Мад.конник" № kaspichan.org

КМЕТСТВО СЕЛО МАРКОВО

п.к.9973 ул."Станьо Василев" № 49 тел. 05351 / 7480; e-mail: markovo@kaspichan.org

ОБЩИНА
Вх.код 9930 Каспичан
Входящ. в дата 10-00-101
07.10.2020г.
срок на изпълнение

ОБЩИНА КАСПИЧАН
Кметство с.Марково, обл.Шумен
Изх.№ 318
05.10.2020 г.

ДО

КМЕТА НА ОБЩИНА
ГР.КАСПИЧАН

КОПИЕ: ПРЕДСЕДАТЕЛ
ОБЩИНСКИ СЪВЕТ
ГР.КАСПИЧАН

ДОКЛАДНА ЗАПИСКА

от Веско Боянов Христов
Кмет на кметство село Марково, община Каспичан

Уважаема госпожо Недева,

В центъра на село Марково се намира обект собственост на Община Каспичан наричан «Автоспирка». В недалечно минало, същият е изпълнявал функциите на автоспирка в ниската част, а в по-високата част на сградата – бръснарски салон, която към настоящият момент вече не се използва и стои празна.

За нуждите на населението на село Марково, с цел подобряване на културното и ежедневно разнообразие и необходимостта от помещение за честване на традиционни обичаи и празници, предлагам по-високата част от сградата да бъде трансформирана в клуб за пенсионери.

С уважение,

ВЕСКО ХРИСТОВ
Кмет на кметс

Община Каспичан
ОТДЕЛ "ТСУ"
скица № 9
дата 08.01.2020г.

ЗА СЪДА

СКИЦА

МАЩАБ 1: 1000

на УПИ _____ **в кв.** _____
по плана на с. Марково
обл. Шумен
имота е записан на _____
ОБЩИНСКА СОБСТВЕНОСТ
_____
по нотар. акт _____

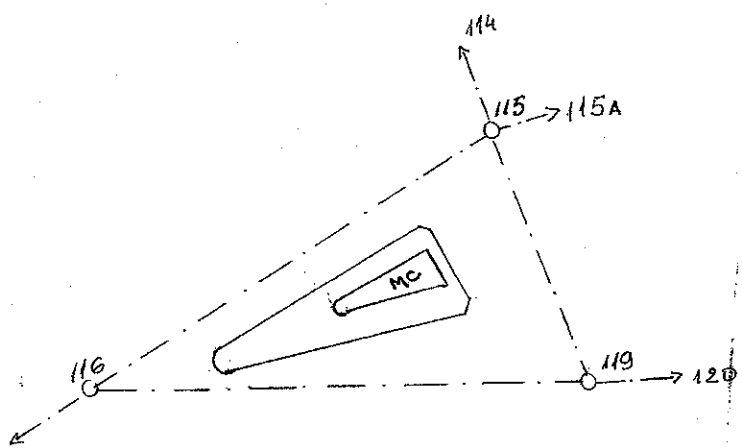

190

190

№ РД-25-552 / 1966г.

7—320

Гръчен Народен Съвет НАРОДЕН СЪВЕТ

ПРОТОКОЛ № 3

за дадена строителна линия и определено ниво

Днес 17 VIII 1971 г. подписаният Владимир Костов Вълчев техник при Р.Б.С. Шумен народен съвет по повод заявлено, подадено от Соне с. Марково жител на — окръг Шуменски зарегистрирано под вх. № ..... от ..... 196... г. на мястото на заявителя в квартал 44 парцел — по регулационния план село Марково и в негово присъствие определих искаме строителна линия и ниво, съгласно надлежно утвърдените улична и дворищна регулация и ниво план на същия квартал забих колчетата, както е показано и котирано в следната скица.

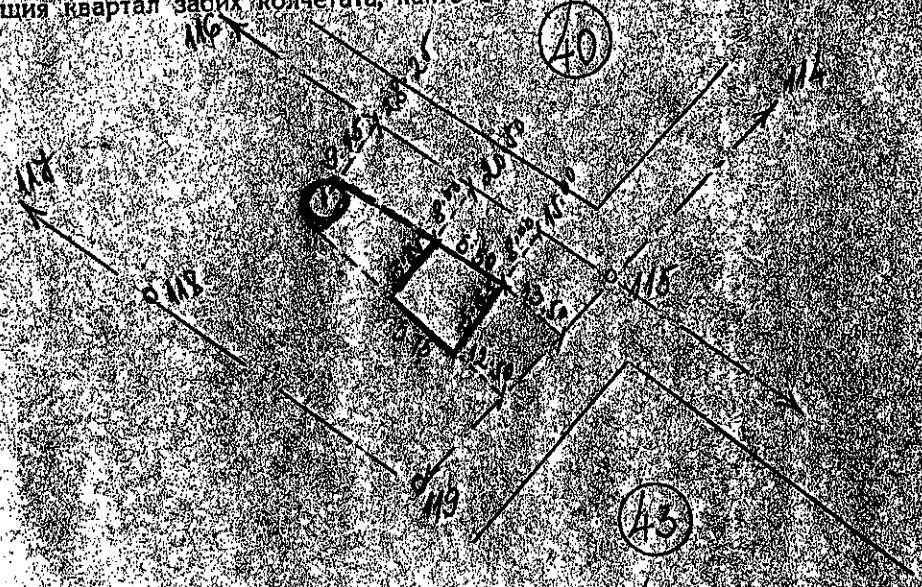

Застроява се автосмирка

Събрана такса за строителна линия и ниво освободена кв. № ..... 196... год.

Настоящият протокол се състави в един екземпляр (чл. ..... от ППИНМ), препис от който на инвеститора, за да го има постоянно на местостроенето ..... (чл. ..... от ППИНМ).

Съставил техник Инвеститор Изпълнител на строежа

Отговорен техн. ръководител

ПРОВЕРКА

Днес ..... 196... год. проверих строителната линия и ниво, съгласно ...ция протокол и намерих .....

..... затова .....

Техник .....

...44/1970—2500X50 ДТП „Т. база" Цена 0,37 лева